DELPHIN PRO_X

CARACTERÍSTICAS

- TOTALMENTE AUTOMÁTICO
- 100% COMPATIBLE CON TODOS LOS VEHÍCULOS Y AUTOMÓVILES*
- REGULACIÓN AUTOMÁTICA DEL CAUDAL
- CANTIDAD PREAJUSTADA

PIUSI Delphin Pro X es la solución definitiva para el llenado de AdBlue® en automóviles: función de preajuste, regulación automática del caudal y alerta visual de diagnóstico.

DELPHIN PRO_X

RENDIMIENTO

2-15 L/MIN	alimentación CA - CC
CAUDAL	TENSIÓN

2M
LONGITUD DE MANGUERA

EMBALAJE

CÓDIGO	PESO		EMBALAJE			
	KG	LBS	MM	PULGADAS	UDS. /PALÉ	UDS. /CAJA
F00100400	43,5	96	770X1080X800	0,3X42,1X31,5	4	1
F00100410	51	112,5	770X1080X800	0,3X42,1X31,5	4	1

CARACTERÍSTICAS CLAVE

CAUDAL AUTOMÁTICO

La forma más rápida y automática de rellenar cualquier automóvil. Gracias a esta opción, Delphin Pro_X ajusta automáticamente el caudal según el depósito del vehículo.

PREAJUSTE

Al preajustar la cantidad necesaria, el operador se puede concentrar en otra cosa mientras Delphin se realiza la recarga. Delphin PRO_X se detendrá automáticamente cuando se alcance la cantidad preajustada.

CONTENIDO DE LA CAJA

- UNIDAD DELPHIN PRO_X
- CONECTOR AF2/SEC
- MANUAL DE INSTRUCCIONES

DETALLES

CONECTOR ISO UNIVERSAL

DISPONIBLE EN VERSIÓN SEC

CONECTOR AF2

MATERIALES

- <u>BOMBA:</u>
  CUERPO: POLIPROPILENO
  MEMBRANA: POLIPROPILENO

DIMENSIONES

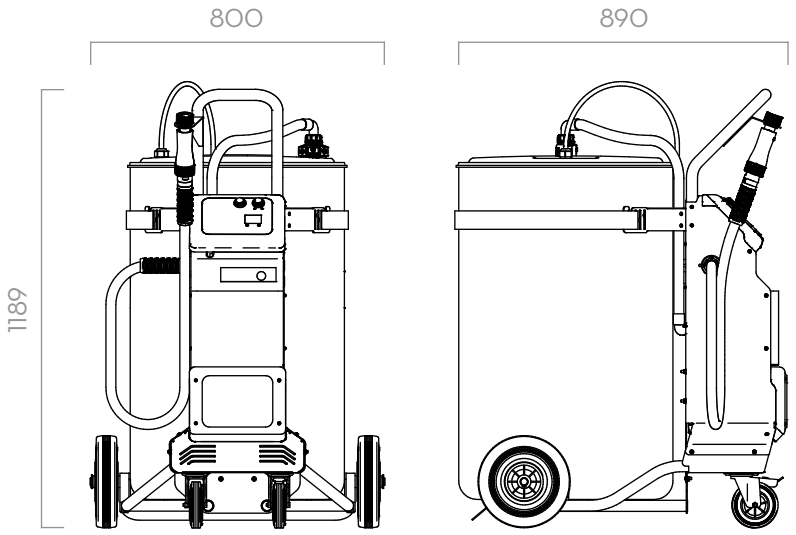

Las dimensiones se expresan en milímetros

FICHA TÉCNICA

CÓDIGO	DESCRIPCIÓN	TIPO DE FLUIDO	CAUDAL		TENSIÓN			MANGUERA		ON/OFF
			L/MIN	GPM	V CA/HZ V CC	POTENCIA VATIOS	AMP. MÁX.	LONGITUD	Ø	INTERRUPTOR
F00100400	DELPHIN PRO_X AC	Ad W	2 - 15	0,5 - 4	230/50	260	2,2	2 M	3/4 PULG.	SI
F00100410	DELPHIN PRO_X DC	Ad W	2 - 15	0,5 - 4	230/50**	260*	2,2**	2 M	3/4 PULG.	SI

* CARGADOR DE BATERÍA
**DE CONFORMIDAD CON LA NORMAI SO/FDIS 222241-4:2009

DELPHIN PRO

CARACTERÍSTICAS

- TOTALMENTE AUTOMÁTICO
- SIN NECESIDAD DE OPERADOR
- 100% COMPATIBLE CON TODOS LOS VEHÍCULOS
- DISEÑO ROBUSTO
- FÁCIL DE MANIPULAR
- REGULADOR DE CAUDAL

El dispositivo portátil PIUSI Delphin Pro es líder mundial especializado en llenado de AdBlue® para automóviles. Su robusto carro permite utilizarlo en toda ocasión.

DELPHIN PRO

RENDIMIENTO

2-11 L/MIN	alimentación CA - CC
CAUDAL	TENSIÓN

2M
LONGITUD DE MANGUERA

EMBALAJE

CÓDIGO	PESO		EMBALAJE		
	KG	LBS	MM	PULGADAS	UDS. /CAJA
F0010020A	37	81,5	770X1080X800	0,3X42X31,5	1
F0010021A	37	81,5	770X1080X800	0,3X42X31,5	1

OPERACIONES ESENCIALES

1. ACTIVE DELPHIN PRO
2. USE EL REGULADOR PARA AJUSTAR EL CAUDAL
3. CONECTE EL CONECTOR AL DEPÓSITO DEL VEHÍCULO
4. PULSE EL BOTÓN REFILL DURANTE 5 SEG.
5. UNA VEZ LLENO EL DEPÓSITO, DELPHIN PRO DETIENE AUTOMÁTICAMENTE LA DISTRIBUCIÓN

CONTENIDO DE LA CAJA

- UNIDAD DELPHIN PRO
- CONECTOR AF2/SEC
- MANUAL DE INSTRUCCIONES

DETALLES

CONECTOR ISO UNIVERSAL

DISPONIBLE EN VERSIÓN SEC

CAUDALÍMETRO DIGITAL

DIMENSIONES

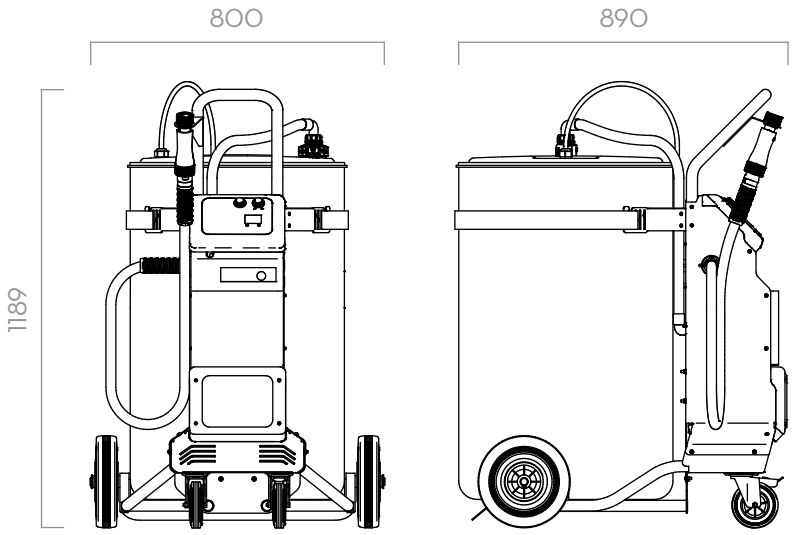

Las dimensiones se expresan en milímetros

MATERIALES

- BOMBA:
  CUERPO: POLIPROPILENO
  MEMBRANA: POLIPROPILENO

FICHA TÉCNICA

CÓDIGO	DESCRIPCIÓN	TIPO DE FLUIDO	CAUDAL		TENSIÓN			MANGUERA		ON/OFF
			L/MIN	GPM	V CA/HZ V CC	POTENCIA VATIOS	AMP. MÁX.	LONGITUD	Ø	INTERRUPTOR
F0010020A	DELPHIN PRO 230/50	Ad W	2 - 11	0,5 - 2,9	230/50	400	1,95	2 M	3/4 PULG.	SI
F0010021A	DELPHIN PRO 230/50 SEC	Ad W	2 - 11	0,5 - 2,9	230/50	400	1,95	2 M	3/4 PULG.	SI

DELPHIN PRO IBC

CARACTERÍSTICAS

- TOTALMENTE AUTOMÁTICO
- 100% COMPATIBLE CON TODOS LOS VEHÍCULOS
- DISEÑO ROBUSTO
- FÁCIL DE INSTALAR
- REGULADOR DE CAUDAL
- ESPECÍFICAMENTE DISEÑADO PARA CONTENEDORES IBC

El NUEVO PIUSI Delphin Pro IBC responde perfectamente a las necesidades de una instalación fija de llenado de AdBlue® en automóviles. Se ha diseñado para colgarse tanto en los contenedores IBC como en la pared.

DELPHIN PRO IBC

RENDIMIENTO

hasta 11 L/MIN — CAUDAL	alimentación 230/50-100 V CA/HZ — TENSIÓN
3M — LONGITUD DE MANGUERA	disponible con botón ON/OFF — INTERRUPTOR

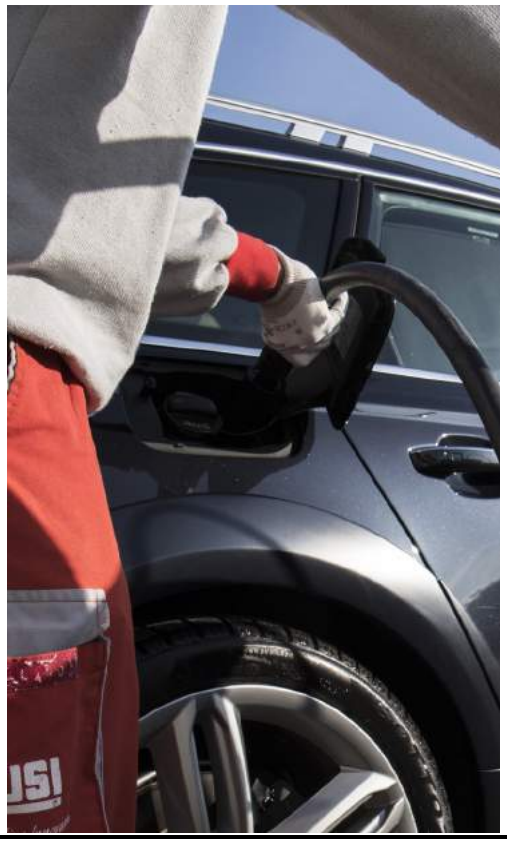

EMBALAJE

CÓDIGO	PESO		EMBALAJE		
	KG	LBS	MM	PULGADAS	UDS. /CAJA
F00100B0A	24	52,9	500X340X590	19,7X13,4X23,2	1
F00100B2A	24	52,9	500X340X590	19,7X13,4X23,2	1

OPERACIONES ESENCIALES

1. ACTIVE DELPHIN PRO
2. USE EL REGULADOR PARA AJUSTAR EL CAUDAL
3. CONECTE EL CONECTOR AL DEPÓSITO DEL VEHÍCULO
4. PULSE EL BOTÓN REFILL DURANTE 5 SEG.
5. UNA VEZ LLENO EL DEPÓSITO, DELPHIN PRO DETIENE AUTOMÁTICAMENTE LA DISTRIBUCIÓN

CONTENIDO DE LA CAJA

- UNIDAD DELPHIN PRO IBC
- CONECTOR AF2
- MANUAL DE INSTRUCCIONES

DETALLES

CONECTOR ISO UNIVERSAL

CONNECTOR AF2

CAUDALÍMETRO DIGITAL

DISPONIBLE EN VERSIÓN SEC

DIMENSIONES

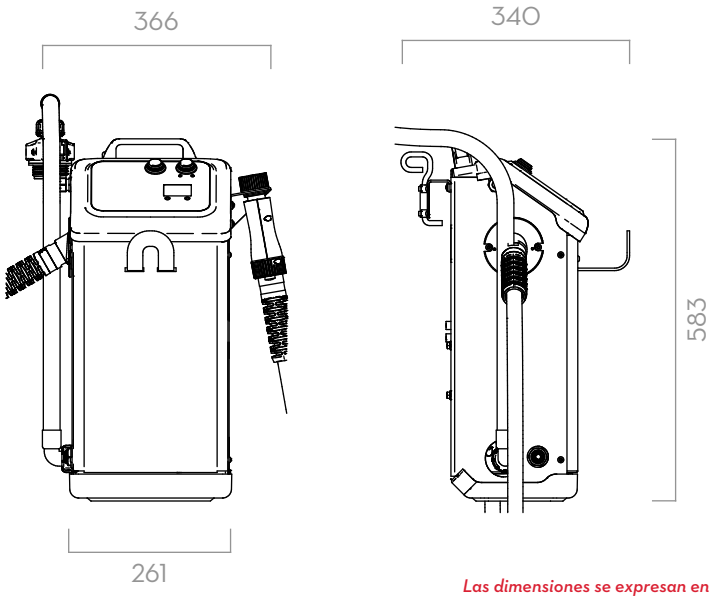

Las dimensiones se expresan en milímetros

MATERIALES

- BOMBA:
  CUERPO: POLIPROPILENO
  MEMBRANA: POLIPROPILENO

FICHA TÉCNICA

CÓDIGO	DESCRIPCIÓN	TIPO DE FLUIDO	CAUDAL		TENSIÓN			MANGUERA		ON/OFF
			L/MIN	GPM	V CA/HZ	POTENCIA VATIOS	AMP. MÁX.	LONGITUD	Ø	INTERRUPTOR
F00100B0A	DELPHIN PRO IBC	Ad W	2 - 11	0,5 - 2,9	230/50	400	1,95	3	19	SI
F00100B2A	DELPHIN PRO IBC	Ad W	2 - 11	0,5 - 2,9	230/50	400	1,95	6	19	SI