OCIO

CARACTERÍSTICAS

- LISTO PARA USAR
- PANTALLA INTEGRADA
- SONDA DE ACERO INOXIDABLE

OCIO es el indicador de nivel de depósito de Piusi específicamente diseñado para AdBlue® gracias a su sonda de acero inoxidable.

RENDIMIENTO

hasta **4MT** altura — TANQUE	**1%** final de la escala — PRECISIÓN
hasta **50 MT** longitud — TUBO DE SONDA	hasta **30 CST** — VISCOSIDAD

OCIO

MANGUERA DE 10 METROS

SONDA DE ACERO INOXIDABLE

EMBALAJE

CÓDIGO	PESO		EMBALAJE		
	KG	LBS	MM	INCH	UDS. / CAJA
F00755140	2,2	4,8	300X410X100	11,8X16,1X3,9	1

CARACTERÍSTICAS CLAVE

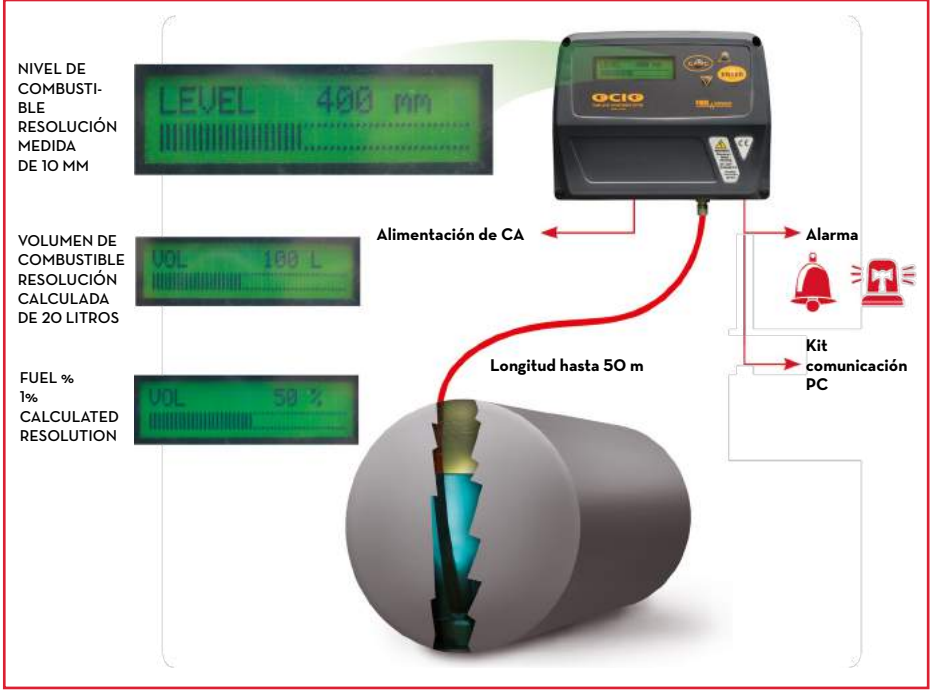

CONTENIDO DE LA CAJA

- UNIDAD OCIO
- SONDA
- TUBO
- MANUAL DE INSTRUCCIONES

DETALLES

SONDA DE ACERO INOXIDABLE

2 ALARMAS

DIMENSIONES

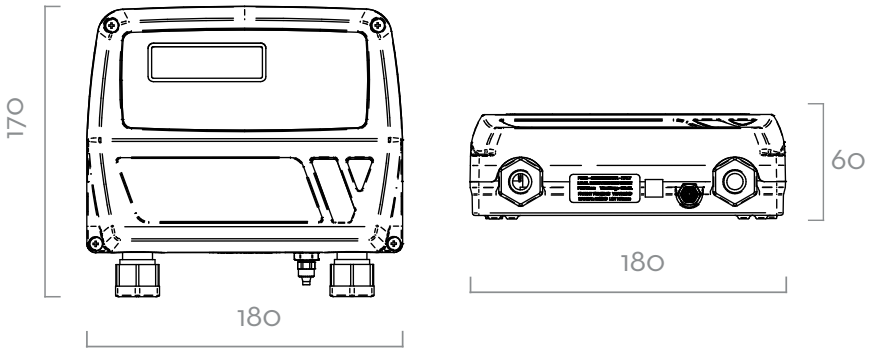

Las dimensiones se expresan en milímetros

MATERIALES

- SONDA: ACERO INOXIDABLE
- TUBO: TECNOPOLÍMERO

FICHA TÉCNICA

CÓDIGO	DESCRIPCIÓN	TIPO DE FLUIDO	VISCOSIDAD	TENSIÓN		SALIDA RS
			cSt	V CA/HZ V CC	POTENCIA VATIOS	
F00755140	OCIO UREA	A B D O W W	UREA	230/50	20	DISPONIBLE