SUZZARABLUE PUMP AC

CARACTERÍSTICAS

- LISTO PARA USAR
- BOMBA MULTIUSOS
- AUTOCEBANTE
- VÁLVULA DE DERIVACIÓN INTEGRADA

La bomba Piusi SUZZARABLUE AC es la bomba de membrana para AdBlue® más famosa. Está equipada con motor eléctrico sin ninguna junta dinámica. Esta solución permite obtener una bomba industrial fiable junto con capacidades de autocebado.

RENDIMIENTO

hasta 32 L/MIN	20 MIN
CAUDAL	CICLO DE SERVICIO

SUZZARABLUE PUMP AC

EMBALAJE

CÓDIGO	PESO		EMBALAJE		N.º CAJAS/EUROPALÉS	
	KG	LBS	MM	UDS. /CAJA	✈	🚢
F00203090	7	15,4	350X180X280	1	60	84

GRÁFICOS

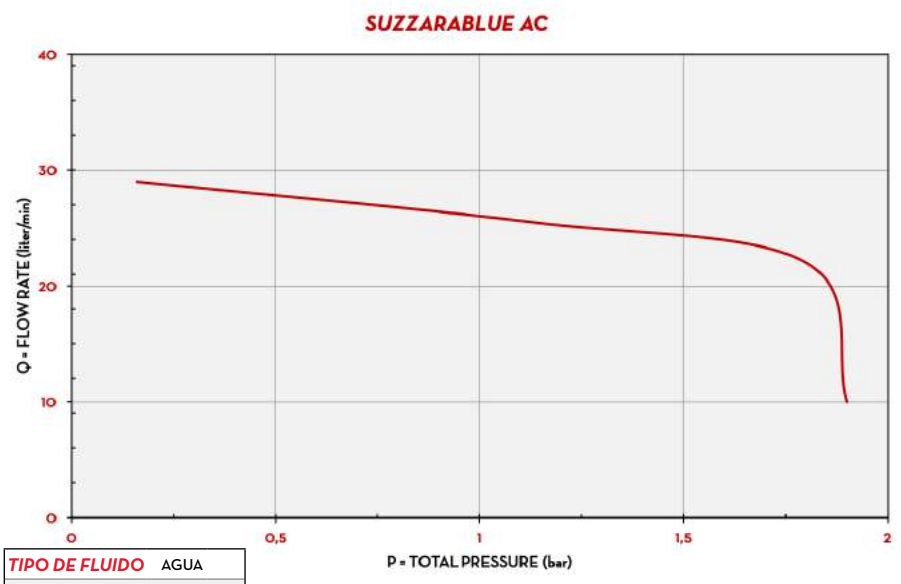

TIPO DE FLUIDO	AGUA
TEMPERATURA	20 °C

CONTENIDO DE LA CAJA

- BOMBA SUZZARABLUE
- CONECTORES DE MANGUERA
- MANUAL DE INSTRUCCIONES

DETALLES

INTERRUPTOR ON/OFF

PLACA DE FIJACIÓN

DIMENSIONES

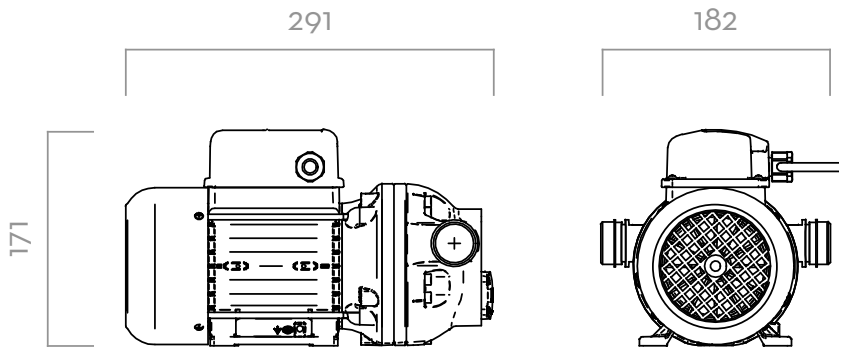

Las dimensiones se expresan en milímetros

MATERIALES

- CUERPO: POLIPROPILENO
- MEMBRANA: POLIPROPILENO

FICHA TÉCNICA

CÓDIGO	DESCRIPCIÓN	TIPO DE FLUIDO	CAUDAL		TENSIÓN				CABLES	ENTRADA-SALIDA	ON/OFF
			L/MIN	GPM	V CA/HZ V CC	RPM	POTENCIA VATIOS	AMP. MÁX.	MOD.	BSP	INTERRUP-TOR
F00203090	SUZZARABLUE AC PUMP 230/50	Ad W	32	8,5	230/50	1450	400	1,95	SI	3/4"	SI

SE PUEDE PEDIR CON DIFERENTE TENSIÓN Y FRECUENCIA.

SUZZARABLUE PUMP AC

SQUALO35

CARACTERÍSTICAS

- TAREA PESADA
- TURBINA REGENERATIVA
- REGULADOR DE PRESIÓN INTEGRADO

SQUALO35 es la primera bomba para AdBlue® diseñado específicamente y probada para sistemas de transferencia. Una bomba centrífuga equipada con un regenerador de turbina con válvula de retención y un innovador sistema de regulación de presión incorporado que optimiza los niveles de rendimiento del caudal. El flujo constante y la precisión durante la entrega reducen drásticamente los niveles de consumo de energía. El tamaño compacto y el diseño especial de la bomba facilitan la instalación y el vaciado casi completo del tanque de instalación previsto.

RENDIMIENTO

hasta	V CA/HZ
35 L/MIN	230/50
CAUDAL	POTENCIA

30 MM

NIVEL MUERTO

SQUALO35

EMBALAJE

CÓDIGO	PESO		EMBALAJE		
	KG	LBS	MM	PULGADAS	UDS. /CAJA
F00206010	7	15,4	510X240X150	20X9,4X5,6	1
F00206020	7	15,4	510X240X150	20X9,4X5,6	1

GRÁFICOS

TIPO DE FLUIDO	ADBLUE®
TEMPERATURA	20 °C

CONTENIDO DE LA CAJA

- BOMBA SQUALO35
- MANUAL DE INSTRUCCIONES

DETALLES

COLADOR DE MALLA

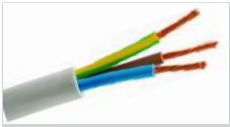

CABLE TENSIÓN DE 5 METROS

DIMENSIONES

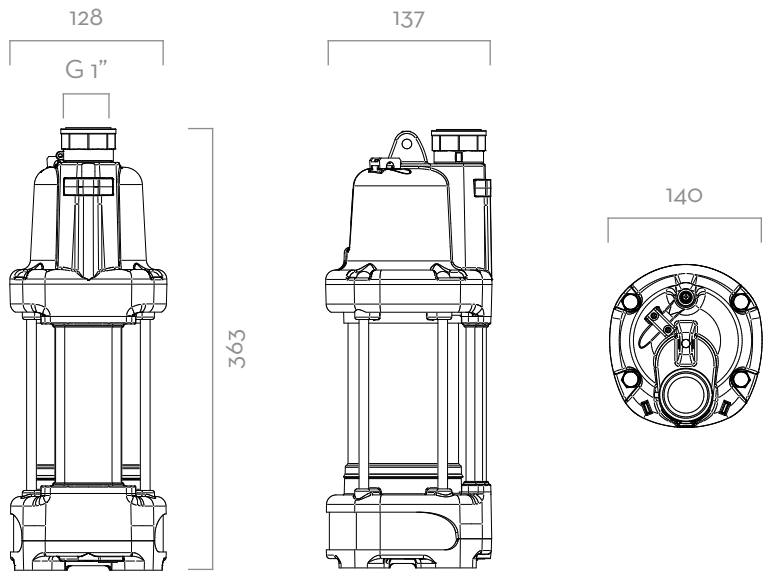

Las dimensiones se expresan en milímetros

MATERIALES

- CUERPO: STAINLESS STEEL/ TECNOPOLÍMERO
- TURBINA: TECNOPOLÍMERO

FICHA TÉCNICA

CÓDIGO	DESCRIPCIÓN	TIPO DE FLUIDO	PRESIÓN		CAUDAL		TENSIÓN		NIVEL MUERTO	CABLE DE ALIMENTACIÓN
					L/MIN	GPM	CA V/HZ CC V	VATIOS		
F00206010	SQUALO35 230/50 BASIC	Ad W	1,8 BAR	27 PSI	35	7,7	230/50	560	30MM	5 M
F00206020	SQUALO35 230/50 TIMER	Ad W	1,8 BAR	27 PSI	35	7,7	230/50	560	30 MM	5 M

SUZZARABLUE PUMP DC

CARACTERÍSTICAS

- LISTO PARA USAR
- BOMBA MULTIUSOS
- AUTOCEBANTE
- VÁLVULA DE DERIVACIÓN INTEGRADA

La bomba Piusi SUZZARABLUE AC es una bomba de membrana eléctrica de CC adecuada para la transferencia de AdBlue®. Esta bomba autocebante viene equipada con una válvula de derivación de presión integrada.

RENDIMIENTO

hasta 35 L/MIN	20 MIN
CAUDAL	CICLO DE SERVICIO

SUZZARABLUE PUMP DC

EMBALAJE

CÓDIGO	PESO		EMBALAJE		N.º CAJAS/EUROPALÉS	
	KG	LBS	MM	UDS. /CAJA		
F00204080	3,6	7,9	350X180X280	1	60	84
F00204090	3,6	7,9	350X180X280	1	60	84

GRÁFICOS

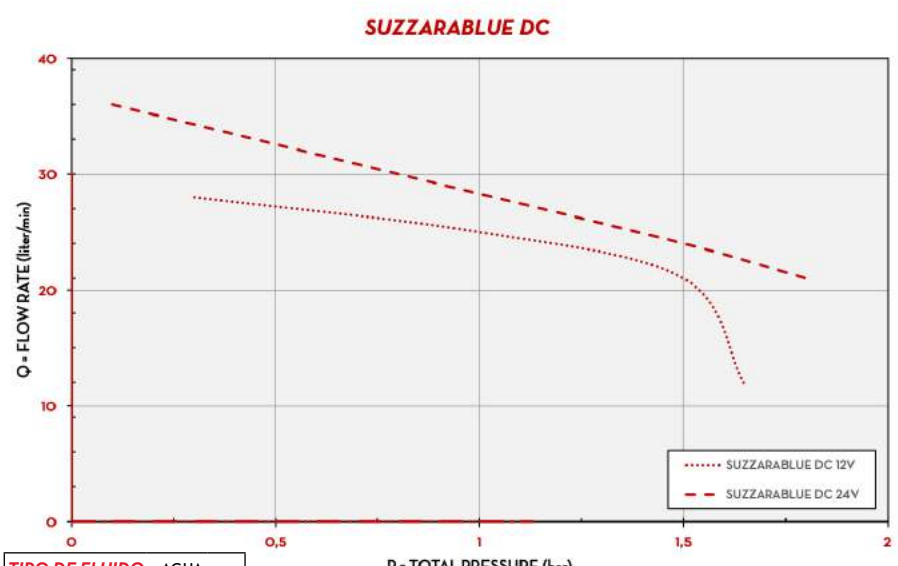

TIPO DE FLUIDO	AGUA
TEMPERATURA	20 °C

CONTENIDO DE LA CAJA

- BOMBA SUZZARABLUE
- PINZAS
- MANUAL DE INSTRUCCIONES

DETALLES

INTERRUPTOR ON/OFF

PINZAS

DIMENSIONES

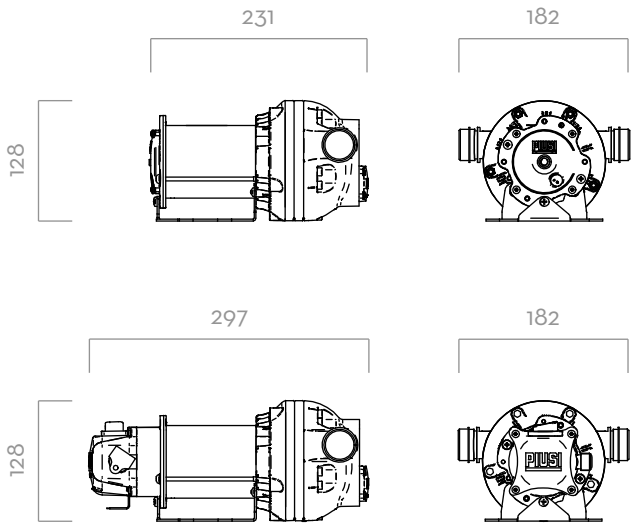

Las dimensiones se expresan en milímetros

MATERIALES

- CUERPO: POLIPROPILENO
- MEMBRANA: POLIPROPILENO

FICHA TÉCNICA

CÓDIGO	DESCRIPCIÓN	TIPO DE FLUIDO	CAUDAL		TENSIÓN				CABLES	ENTRADA-SALIDA	ON/OFF
			L/MIN	GPM	V CA/HZ V CC	RPM	POTENCIA VATIOS	AMP. MÁX.	MOD.	BSP	INTERRUP-TOR
F00204080	SUZZARABLUE DC PUMP 12V	Ad W	35	9,2	12	2800	260	22	SI	3/4"	SI
F00204090	SUZZARABLUE DC PUMP 24V	Ad W	35	9,2	24	2800	310	13	SI	3/4"	SI

SUZZARABLUE PUMP DC