BIPUMP

CARACTERÍSTICAS

- ESTRUCTURA ROBUSTA
- DISEÑO COMPACTO
- USO INTENSIVO
- ELEVADA FIABILIDAD
- IP55

La PIUSI BIPUMP es una bomba de transferencia de diésel, disponible tanto en versión de 12 como de 24 V, diseñada para satisfacer las necesidades de quienes buscan una bomba de gran caudal y calidad duradera, que se pueda aplicar a distintos sectores. Es fácil de instalar y resulta idónea para dispensadores de diésel y sistemas de transferencia de combustible fijos, así como para otras aplicaciones.

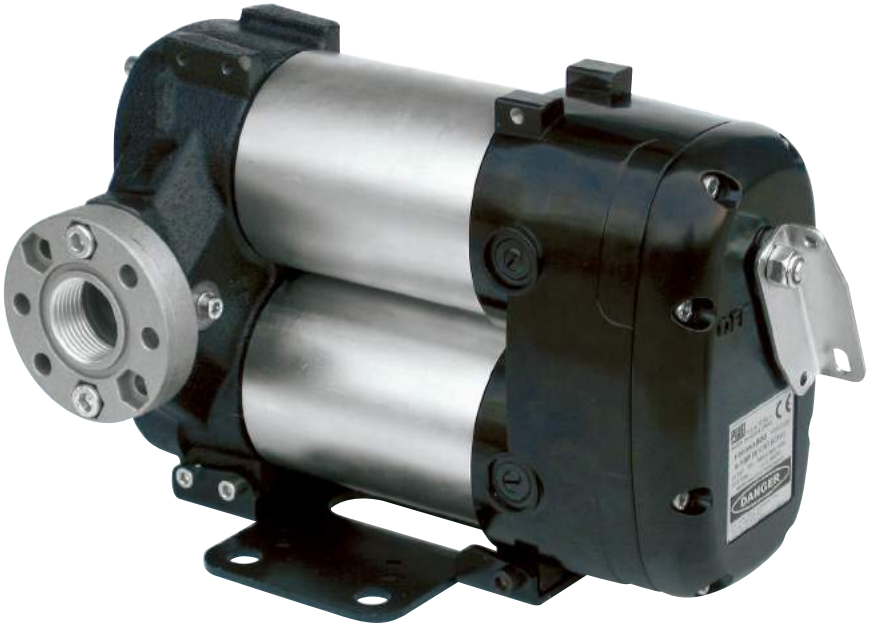

BIPUMP

RENDIMIENTO

HASTA 85 L/MIN	12/24 V TENSIÓN
CAUDAL	ALIMENTACIÓN

30 MIN

CICLO DE SERVICIO

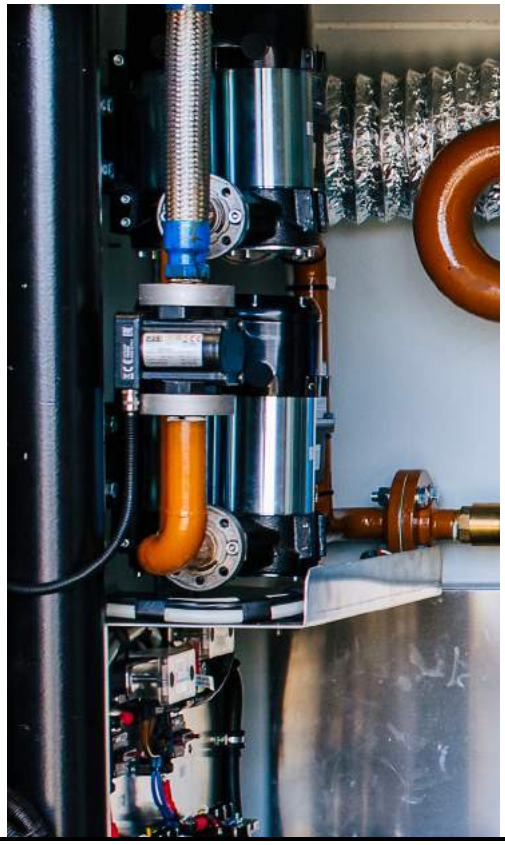

EMBALAJE

CÓDIGO	PESO		EMBALAJE			N.º CAJAS/ EUROPALÉS	
	KG	LBS	MM	PULGADAS	UDS. /CAJA	✈	🚢
F00363A0A	9,9	21,8	345X175X255	-	1	60	72
F00363B0A	9,9	21,8	345X175X255	-	1	60	72
F0036301A	9,9	21,8	345X175X255	-	1	60	72
F0036302A	9,9	21,8	345X175X255		1	60	72
F0036303A	9,9	21,8	345X175X255	-	1	60	72
F0036304A	9,9	21,8	345X175X255	-	1	60	72
F0036321A	9,9	21,8	345X175X255	-	1	60	72
F0036338O	9,9	21,8	345X175X255	-	1	60	72

GRÁFICO

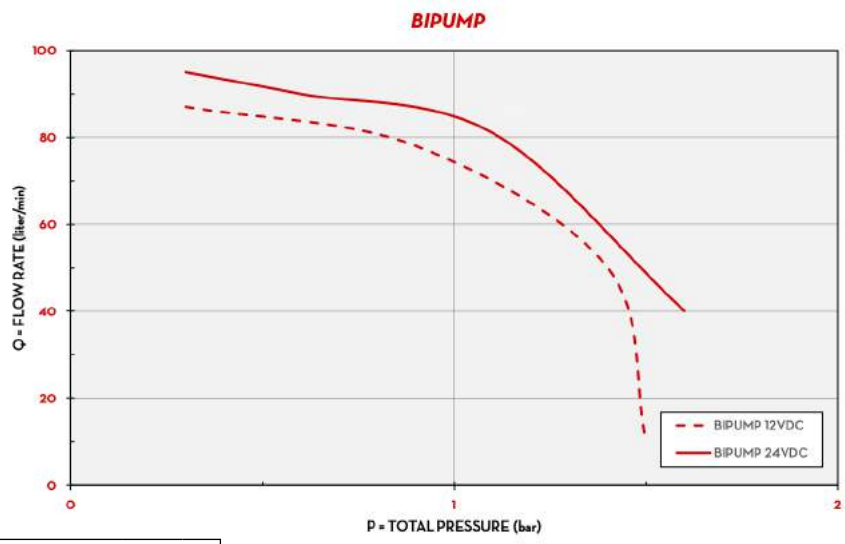

TIPO DE FLUIDO	DIÉSEL
TEMPERATURA	10-15 °C

CONTENIDO DE LA CAJA

- UNIDAD BIPUMP
- CONEXIONES EMBRIDADAS
- MANUAL DE INSTRUCCIONES

DETALLES

INTERRUPTOR ON/OFF

CONEXIONES EMBRIDADAS

BOMBA ← TANQUE

- MÁX. 6 M (20 FT),
- MANGUERA DE SUCCIÓN Ø 1" MÍN.,
- ALTURA MÁX. DE SUCCIÓN:
  - 2 M (7 FT) SIN VÁLVULA ANTIRRETORNO
  - 4 M (14 FT) CON VÁLVULA ANTIRRETORNO

DIMENSIONES

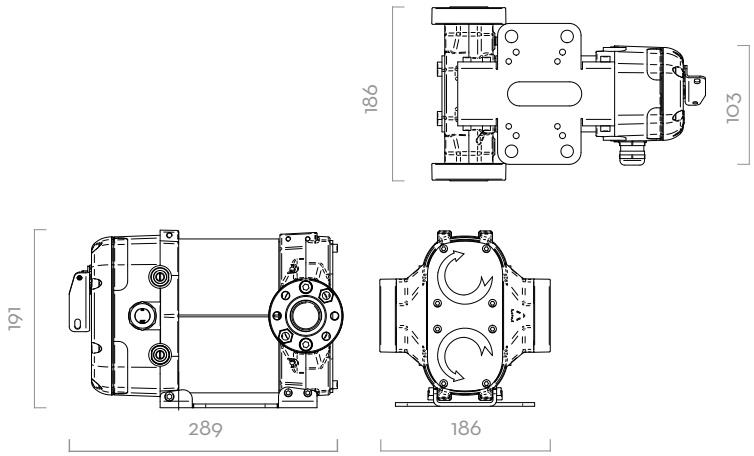

Las dimensiones se expresan en milímetros

MATERIALES

- CUERPO: HIERRO FUNDIDO
- ROTOR: ACERO SINTERIZADO
- PALETAS: RESINA ACETÁLICA
- JUNTA: NBR
- EJE: ACERO

FICHA TÉCNICA

CÓDIGO	DESCRIPCIÓN	TIPO DE FLUIDO	CAUDAL		TENSIÓN			CICLO DE SERVICIO	RPM	ENTRADA
			L/MIN	GPM	V CC	POTENCIA VATIOS	AMP. MÁX.	MINUTOS		BSP
F00363A0A	BIPUMP 12V WITH ON/OFF SWITCH	D	85	22,4	12	500	42	30	2000	1"
F00363B0A	BIPUMP 24V WITH ON/OFF SWITCH	D	85	22,4	24	500	21	30	2000	1"
F0036301A	BIPUMP 12V WITH CABLE 2M	D	85	22,4	12	500	42	30	2000	1"
F0036302A	BIPUMP 12V WITH CABLE 4M	D	85	22,4	12	500	42	30	2000	1"
F0036303A	BIPUMP 24V WITH CABLE 2M	D	85	22,4	24	500	21	30	2000	1"
F0036304A	BIPUMP 24V WITH CABLE 4M	D	85	22,4	24	500	21	30	2000	1"
F00363 21A	BIPUMP 12/24 WITHOUT ON/OFF SWITCH	D	85	22,4	12/24	500/500	42/21	30/30	2000	1"
F00363380	BI-PUMP 12V W/SWITCH W/CABLE 6M	D	85	22,4	12	500	42	30	2000	1"