E80 / E120

CARACTERÍSTICAS

- VERSATILIDAD
- ESTRUCTURA ROBUSTA
- LARGA DURACIÓN
- LISTA PARA USAR
- PROTECCIÓN TÉRMICA

Las bombas PIUSI E80 y E120 son bombas eléctricas giratorias de paletas con cebado automático, compactas y fáciles de instalar, idóneas para satisfacer todas las necesidades de uso que requieran un producto de gran rendimiento y larga duración. Su robusta estructura junto con la protección térmica y los componentes de gran calidad permiten su uso a bajas temperaturas.

RENDIMIENTO

HASTA 110 L/MIN	CA FUNCIONAMIENTO CONTINUO
CAUDAL	ALIMENTACIÓN

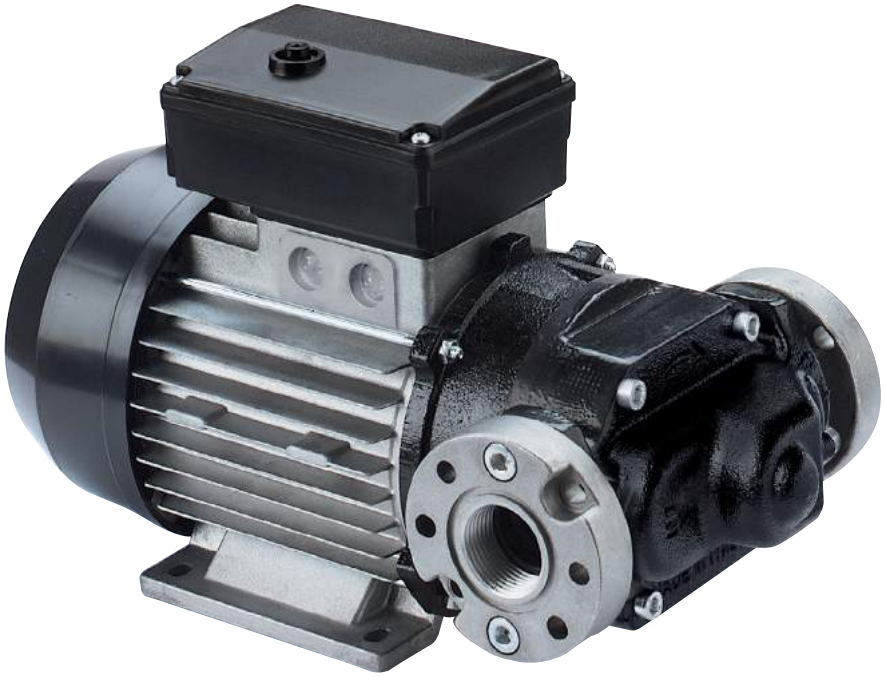

E80/E120

EMBALAJE

CÓDIGO	PESO		EMBALAJE			N.º CAJAS/ EUROPALÉS	
	KG	LBS	MM	PULGADAS	UDS. /CAJA	✈	🚢
E 80							
000305000	13	28,7	355X185X285	-	1	60	72
000307000	13	28,7	355X185X285	-	1	60	72
E 120							
000326000	15,6	34,4	355X185X285	-	1	60	72
000312000	15,6	34,4	355X185X285	-	1	60	72

GRÁFICO

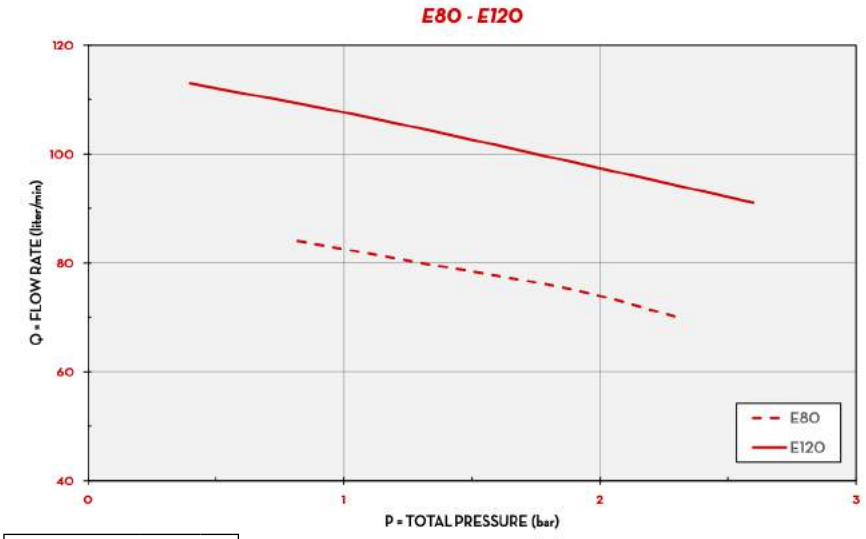

TIPO DE FLUIDO	DIÉSEL
TEMPERATURA	15-13 °C

CONTENIDO DE LA CAJA

- BOMBA E80 / E120
- CONEXIONES EMBRIDADAS
- MANUAL DE INSTRUCCIONES

DETALLES

ROTOR DE PALETAS

CONEXIONES EMBRIDADAS

DIMENSIONES

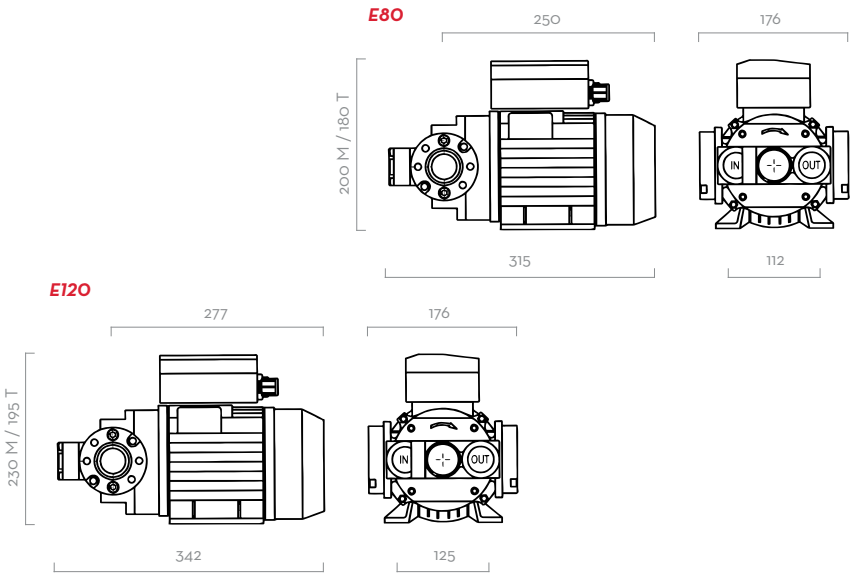

Las dimensiones se expresan en milímetros

MATERIALES

- CUERPO: HIERRO FUNDIDO
- ROTOR: ACERO SINTERIZADO
- PALETAS: RESINA ACETÁLICA
- JUNTA: VITON
- EJE: ACERO

BOMBA ← TANQUE

- › MÁX. 6 M (20 FT),
- › MANGUERA DE SUCCIÓN Ø 1" MÍN.,
- › ALTURA MÁX. DE SUCCIÓN:
  - 2 M (7 FT) SIN VÁLVULA ANTIRRETORNO
  - 4 M (14 FT) CON VÁLVULA ANTIRRETORNO

FICHA TÉCNICA

CÓDIGO	DESCRIPCIÓN	TIPO DE FLUIDO	CAUDAL		TENSIÓN				RPM	ENTRADA SALIDA	CONEXIONES EMBRIDADAS	VÁLVULA DERIVACIÓN	FILTRO DE ENTRADA
			L/MIN	GPM	MOTOR MONOFÁSICO V/HZ	MOTOR TRIFÁSICO V/HZ	POTENCIA VATIOS	AMP. MÁX.		BSP			
E 80													
000305000	E 80 M	D	70	18	230/50	-	500	3,5	1400	1"	SÍ	SÍ	NO
000307000	E 80 T	D	70	18	-	400/50	550	1,6	1450	1"	SÍ	SÍ	NO
E 120													
000326000	E 120 M	D	100	26	230/50	-	750	5,7	1450	1"	SÍ	SÍ	NO
000312000	E 120 T	D	100	26	-	400/50	750	2,2	1450	1"	SÍ	SÍ	NO

E140

CARACTERÍSTICAS

- *FUNCIONAMIENTO CONTINUO*
- *GRAN CAUDAL*
- *BOMBA PARA USO INTENSIVO*
- *DISEÑO ROBUSTO*

La bomba de transferencia de combustible diésel E140 es versátil e idónea para distintos sectores, como el automotor, el agrícola, el transporte, los talleres mecánicos y la construcción. La bomba volumétrica de paletas con cebado automático E140 para transferencia de combustible diésel cuenta con un sellado de gran fiabilidad a bajas temperaturas. Con su cuerpo sólido y resistente, la E140 es una bomba de transferencia de combustible diésel fácil de instalar, idónea para dispensadores de diésel y sistemas de transferencia de combustible fijos, además de otras aplicaciones industriales. Su estructura compacta de hierro fundido convierte la bomba eléctrica E140 en el sistema perfecto por rendimiento y fiabilidad.

RENDIMIENTO

HASTA 140 L/MIN	CA TENSIÓN
CAUDAL	ALIMENTACIÓN

E140

EMBALAJE

CÓDIGO	PESO		EMBALAJE			N.º CAJAS/ EUROPALÉS	
	KG	LBS	MM	PULGADAS	UDS. /CAJA	✈	🚢
F00395050	18	40	350X250X300	14X10X12	1	60	72

GRÁFICO

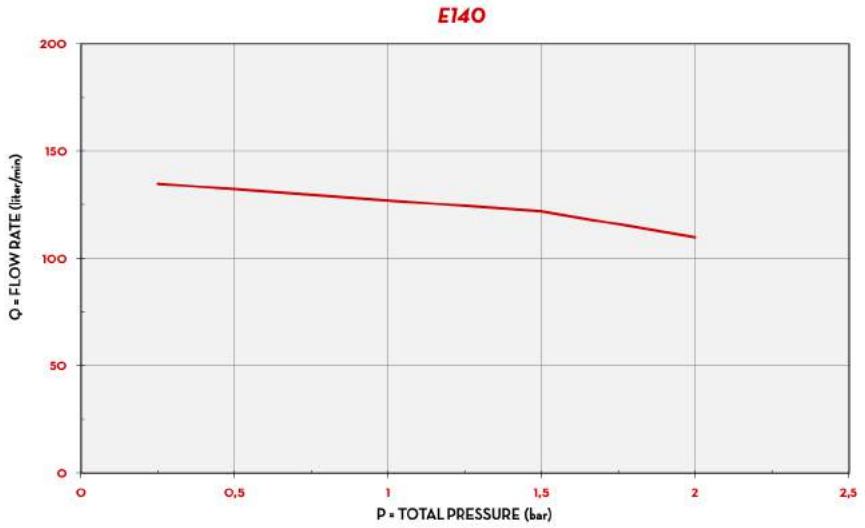

TIPO DE FLUIDO	DIÉSEL
TEMPERATURA	20 °C

CONTENIDO DE LA CAJA

- BOMBA E140
- MANUAL DE INSTRUCCIONES

DETALLES

INTERRUPTOR ON/OFF

ROTOR DE PALETAS

DIMENSIONES

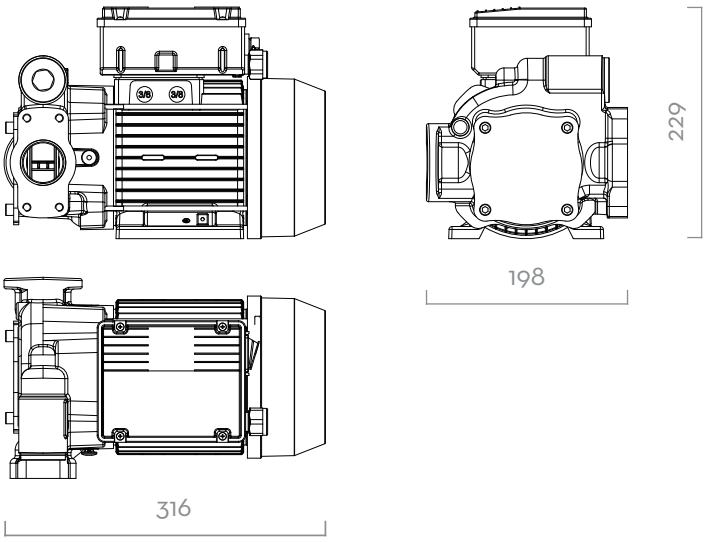

Las dimensiones se expresan en milímetros

MATERIALES

- CUERPO: HIERRO FUNDIDO
- ROTOR: ACERO SINTERIZADO
- PALETAS: TECNOPOLÍMERO
- JUNTA: VITON
- EJE: ACERO

FICHA TÉCNICA

CÓDIGO	DESCRIPCIÓN	TIPO DE FLUIDO	CAUDAL		TENSIÓN			CICLO DE SERVICIO	RPM	ENTRADA
			L/MIN	GPM	CA VOLTIOS/ HERCIOS	POTENCIA VATIOS	AMP. MÁX.	CONTINUO		BSP
F00395050	E 140 230/50	D	140	37	230/50	1150	5	S1	1450	1" 1/4