SELF SERVICE MC

CARACTERÍSTICAS

- ACCESO CONTROLADO
- FILTRO INTEGRADO
- EQUIPO TODO EN UNO
- DISEÑO COMPACTO
- SOFTWARE SSM2018 BAJO PEDIDO

PIUSI Self Service MC es la combinación de la tecnología de PIUSI MC y la gama de productos Suzzarablue. Este dispensador de AdBlue® se compone del panel MC, la bomba Suzzarablue, la pistola SB325, el dosificador de pulsos K24 y el 3D filter.

SELF SERVICE MC

RENDIMIENTO

hasta 32 L/MIN	hasta 80
CAUDAL	USUARIOS

± 1%

PRECISIÓN

EMBALAJE

CÓDIGO	PESO		EMBALAJE		N.º CAJAS/EUROPALÉS	
	KG	LBS	MM	UDS. /CAJA		
F0074400A	50	110	1478X488X400	1	6*	4

GRÁFICOS

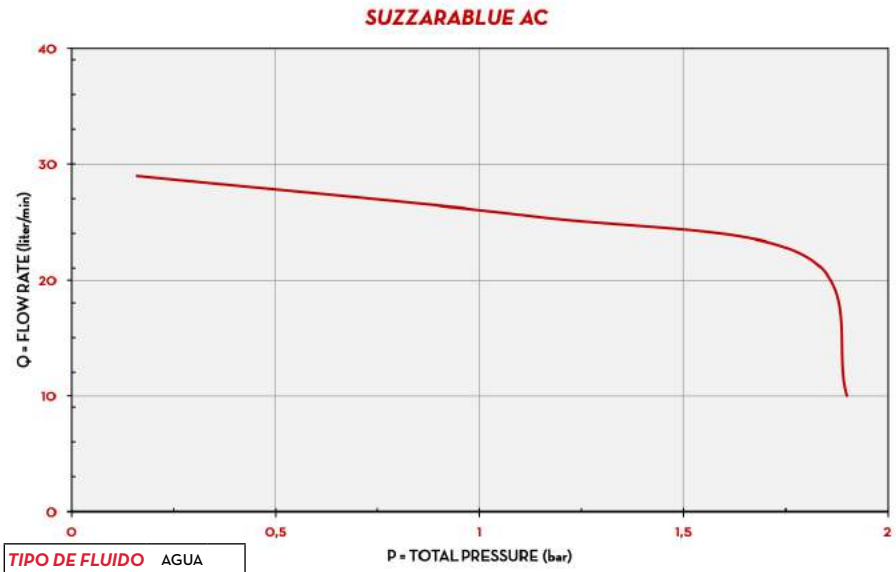

TIPO DE FLUIDO	AGUA
TEMPERATURA	20 °C

CONTENIDO DE LA CAJA

- UNIDAD SELF SERVICE MC
- MANGUERA DE SUMINISTRO
- PISTOLA SB325_X
- MANUAL DE INSTRUCCIONES

DETALLES

SB325_X NOZZLE

3D FILTER

SELFSERVICE® MANAGEMENT 2018

SSM2018 (PAG. 104)

DIMENSIONES

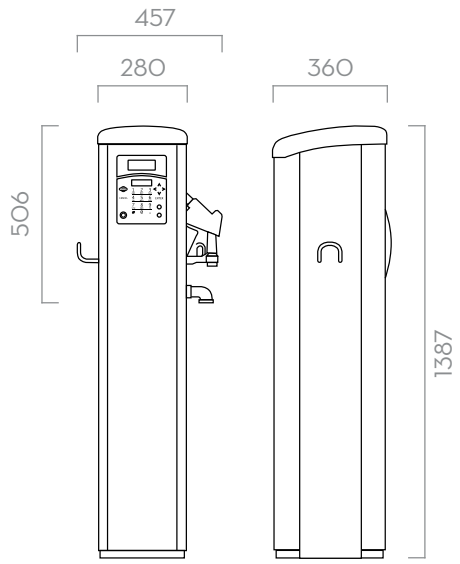

Las dimensiones se expresan en milímetros

MATERIALES

- BOMBA:
  BOMBA SUZZARABLUE AC — PAG. 40
- MEDIDOR:
  K24 — PAG. 64
- PISTOLA:
  SB325_X — PAG. 84
- FILTRO:
  3D FILTER — PAG. 94

FICHA TÉCNICA

CÓDIGO	DESCRIPCIÓN	TIPO DE FLUIDO	CAUDAL		TENSIÓN			MEDIDOR	PISTOLA	FILTRO	ENTRADA	MANGUERA DE SUMINISTRO
			L/MIN	GPM	V CA/HZ V CC	POTENCIA VATIOS	AMP. MÁX.	MOD.	TIPO	3D FILTER	BSP	LONGITUD
F0074400A	SELF SERVICE 70 MC ADBLUE	Ad W	32	8,5	230/50	400	1,95	K24	SB325	SI	3/4"	6 M

SELF SERVICE MC 2.0

CARACTERÍSTICAS

- GESTIÓN DE FLOTAS
- FILTRO INTEGRADO
- EQUIPO TODO EN UNO
- DISEÑO COMPACTO
- SOFTWARE SSM2.0 NECESARIO

La bomba PIUSI Self Service MC 2.0 mantiene todas las ventajas del reconocido sistema MC integrado en un dispensador de AdBlue® al tiempo que ofrece todas las características 2.0: supervisión y generación de informes de consumo de AdBlue®, gestión de flotas, control de vehículos y usuarios.

SELF SERVICE MC 2.0

RENDIMIENTO

hasta 32 L/MIN CAUDAL	LAN SISTEMA DE CONEXIÓN
± 1% PRECISIÓN	

EMBALAJE

CÓDIGO	PESO		EMBALAJE		N.º CAJAS/EUROPALÉS	
	KG	LBS	MM	UDS. /CAJA	✈	🚢
F0074306A	50	110	1478X488X400	1	6 *	4

GRÁFICOS

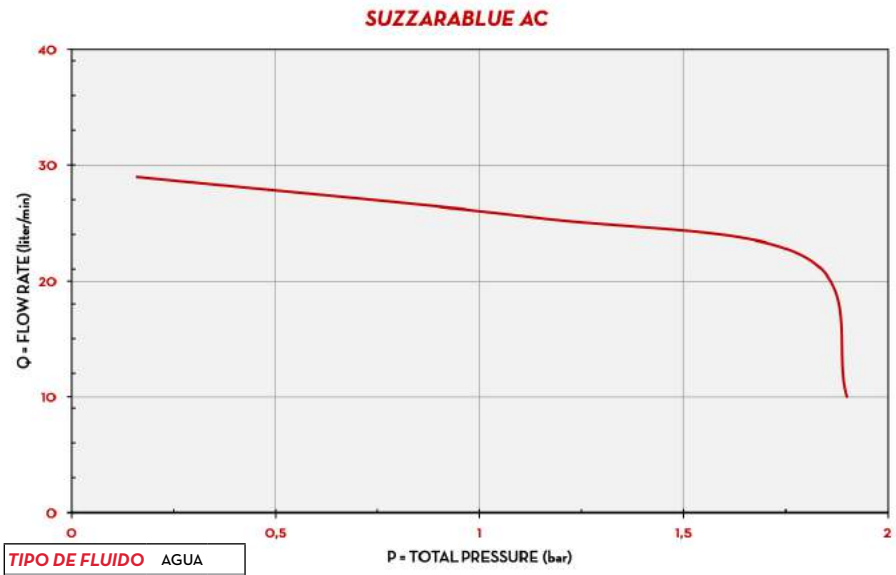

TIPO DE FLUIDO	AGUA
TEMPERATURA	20 °C

CONTENIDO DE LA CAJA

- UNIDAD SELF SERVICE MC 2.0
- MANGUERA DE SUMINISTRO
- PISTOLA SB325_X
- MANUAL DE INSTRUCCIONES

DETALLES

PISTOLA SB325_X

3D FILTER

SSM 2.0 SELF SERVICE MANAGEMENT

SSM2018 (PAG. 108)

DIMENSIONES

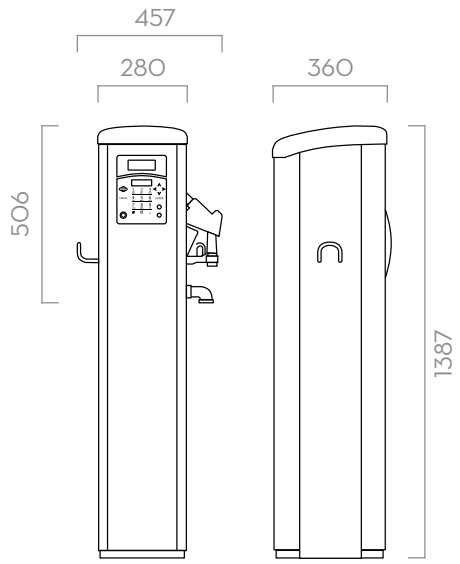

Las dimensiones se expresan en milímetros

MATERIALES

- BOMBA:
  BOMBA SUZZARABLUE AC — PAG. 40
- MEDIDOR:
  K24 — PAG. 64
- PISTOLA:
  SB325_X — PAG. 84
- FILTRO:
  3D FILTER — PAG. 94

FICHA TÉCNICA

CÓDIGO	DESCRIPCIÓN	TIPO DE FLUIDO	CAUDAL		TENSIÓN			MEDIDOR	PISTOLA	FILTRO	ENTRADA	MANGUERA DE SUMINISTRO
			L/MIN	GPM	V CA/HZ V CC	POTENCIA VATIOS	AMP. MAX.	MOD.	TIPO	3D FILTER	BSP	LONGITUD
F0074306A	SELF SERVICE 70 MC 2.0 FOR ADBLUE	Ad W	32	8,5	230/50	400	1,95	K24	SB325	SI	3/4"	6 M