SUZZARABLUE DRUM

CARACTERÍSTICAS

- DISEÑADO PARA 200 L DRUM
- FÁCIL DE INSTALAR
- BOMBA SUZZARABLUE

PIUSI Suzzarablue Drum es la solución para todas las aplicaciones de AdBlue® en bidones. Su soporte regulable facilita la instalación en cualquier tipo de bidón.

SUZZARABLUE DRUM

RENDIMIENTO

hasta	alimentación
32 L/MIN	230/50 V CA/HZ
CAUDAL	TENSIÓN

20 MIN

CICLO DE SERVICIO

EMBALAJE

CÓDIGO	PESO		EMBALAJE		
	KG	LBS	MM	PULGADAS	UDS. /CAJA
F0020135E	16	35,3	470X370X265	18,3X14,6X10,4	1
F00201D5C	16	35,3	470X370X265	18,3X14,6X10,4	1
F00201E5C	16	35,3	470X370X265	18,3X14,6X10,4	1

GRÁFICOS

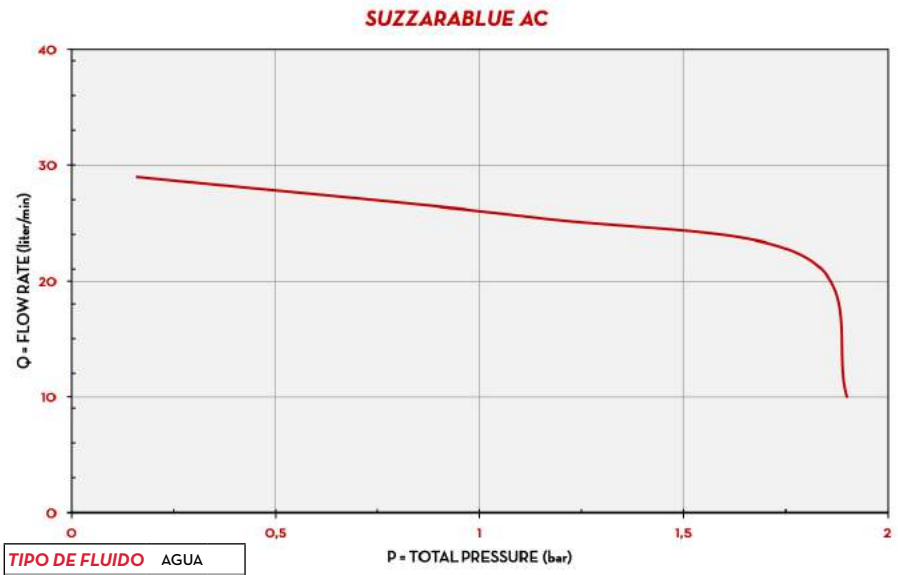

TIPO DE FLUIDO	AGUA
TEMPERATURA	20 °C

CONTENIDO DE LA CAJA

- UNIDAD SUZZARABLUE DRUM
- MEDIDOR SB325 / SB325 NOZZLE (BAJO PEDIDO)
- CONECTOR AF2
- TUBO DE SUCCIÓN
- MANGUERA DE SUMINISTRO
- MANUAL DE INSTRUCCIONES

DETALLES

BOMBA SUZZARABLUE AC

CONEXIÓN SEC/INFERIOR

TUBO DE SUCCIÓN

DIMENSIONES

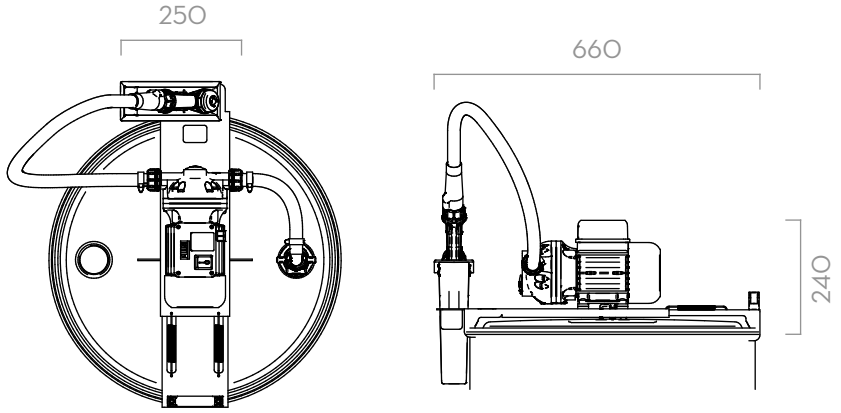

Las dimensiones se expresan en milímetros

MATERIALES

- BOMBA:
  BOMBA SUZZARABLUE AC PAG. 40
- PISTOLA:
  MEDIDOR SB325_X PAG. 76
  SB325_X PAG. 84
  SUZZARABLUE PISTOLA MANUAL PAG. 88

FICHA TÉCNICA

CÓDIGO	DESCRIPCIÓN	TIPO DE FLUIDO	CAUDAL		TENSIÓN			MEDIDOR	PISTOLA	SUCCIÓN	MANGUERA		ON/OFF
			L/MIN	GPM	V CA/HZ V CC	POTEN-CIA VATIOS	AMP. MÁX.	MOD.	TIPO		LONGITUD	Ø	INTERRUP-TOR
FOO20135E	SUZZARABLUE DRUM	Ad W	32	8,5	230/50	400	495	NO	MAN.	SEC	6 M	3/4"	SI
FOO21D5C	SUZZARABLUE DRUM + SB325_X	Ad W	32	8,5	230/50	400	495	NO	SB325	SEC	6 M	3/4"	SI
FOO201E5C	SUZZARABLUE DRUM + SB325_X METER	Ad W	32	8,5	230/50	400	495	NO	SB325	SEC	6 M	3/4"	SI